Spare Parts / Ersatzteile / Pièces de recharge / Pezzi di Ricambio / Piezas de requesto / Parte de reposição / Reserveonderdelen / Reservdelar / Reservedeler / Varaosat / Vraosat / Varahlutir / Αντιαλλακτικά / Yedek Parçalar / Náhradní díly / Náhradné diely / Nadomestni deli / Резервни части / Запчасти / Części Zapasowe / Piese de schimb / Rendelhető alkatrészek / Запасні частини / Reservni delovi / Резервни делови / Резервни делови / Atsarginių dalių / Tellitavad varuosad / Rezervju daļu

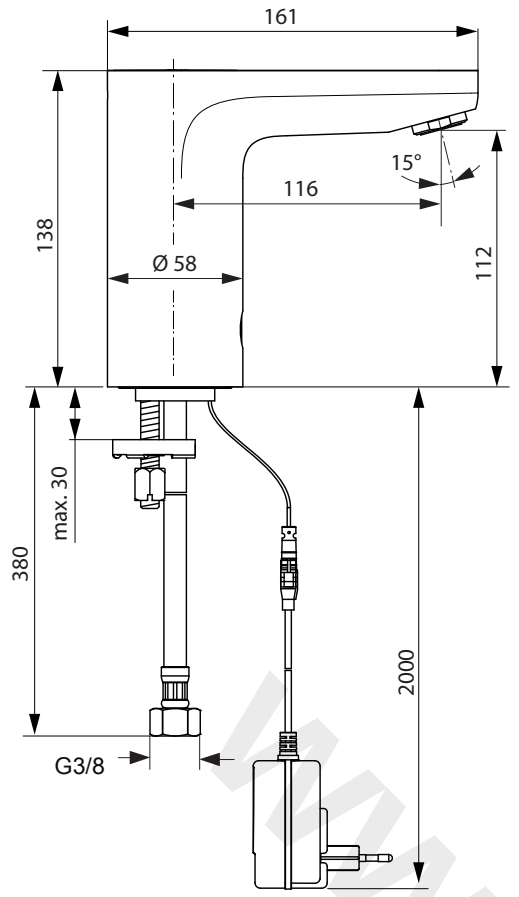

A6144

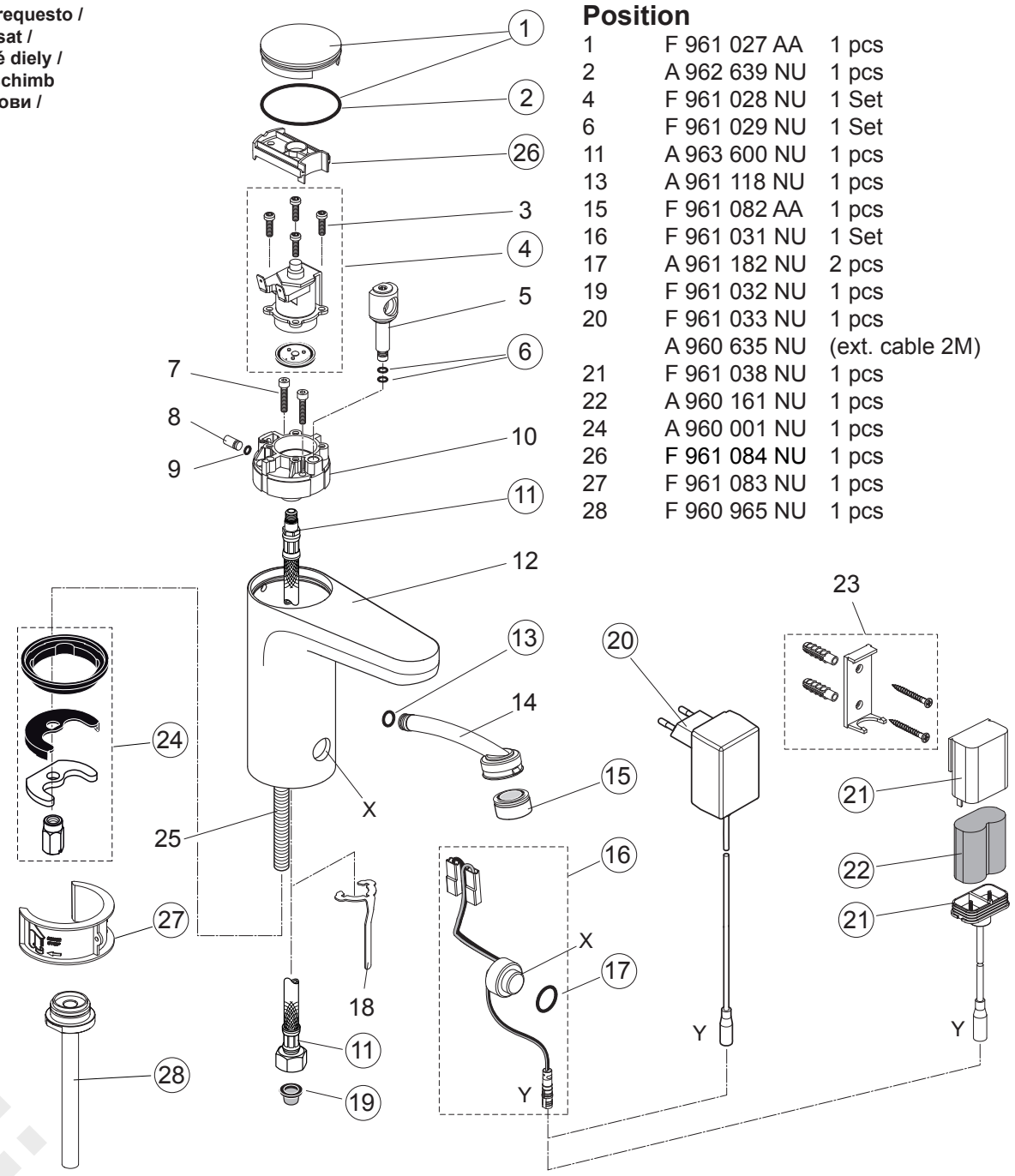

Position

1	F 961 027 AA	1 pcs
2	A 962 639 NU	1 pcs
4	F 961 028 NU	1 Set
6	F 961 029 NU	1 Set
11	A 963 600 NU	1 pcs
13	A 961 118 NU	1 pcs
15	F 961 082 AA	1 pcs
16	F 961 031 NU	1 Set
17	A 961 182 NU	2 pcs
19	F 961 032 NU	1 pcs
20	F 961 033 NU	1 pcs
	A 960 635 NU	(ext. cable 2M)
21	F 961 038 NU	1 pcs
22	A 960 161 NU	1 pcs
24	A 960 001 NU	1 pcs
26	F 961 084 NU	1 pcs
27	F 961 083 NU	1 pcs
28	F 960 965 NU	1 pcs

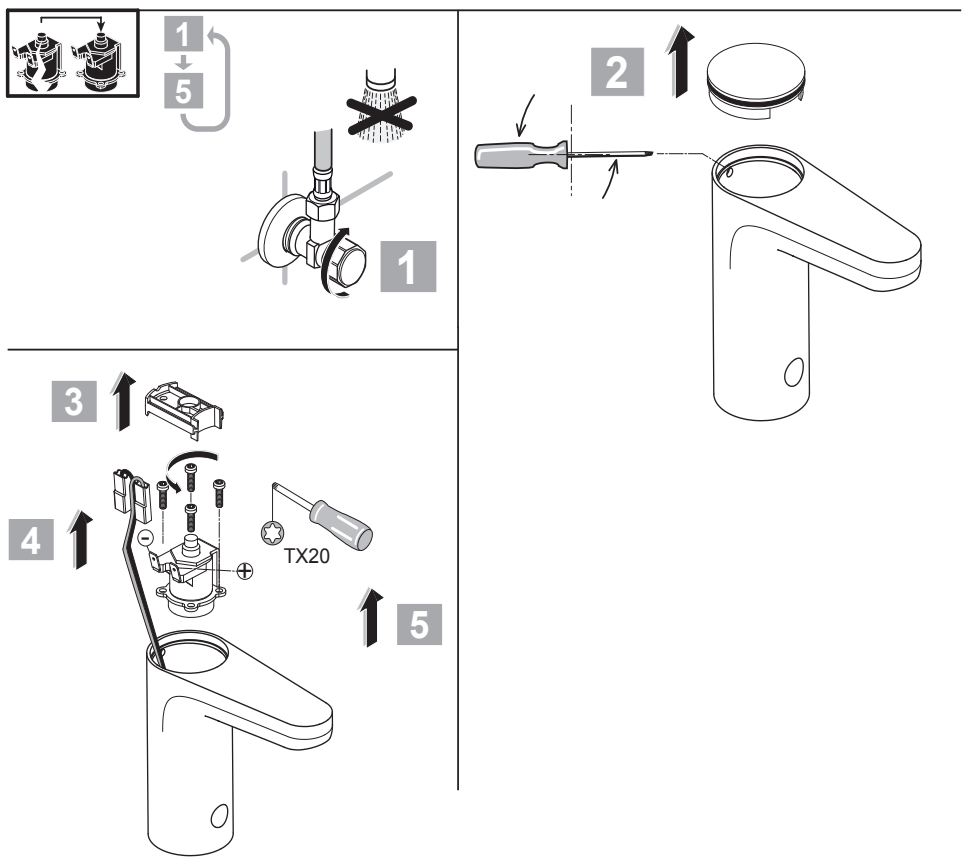

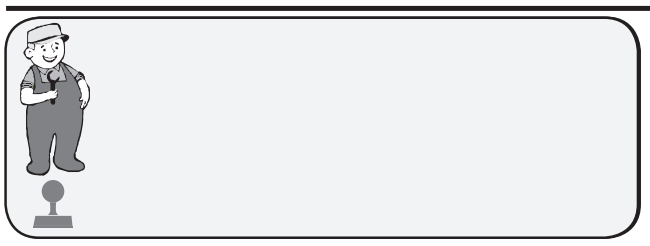

Ideal Standard International BVBA
Corporate Village - Gent Building
Da Vincilaan 2
1935 Zaventem
Belgium

www.idealstandardinternational.com

CERAPLUS

A 6143 .. A 6144 ..

0414 / A 866 806
(+ A 865 612)
Made in Germany

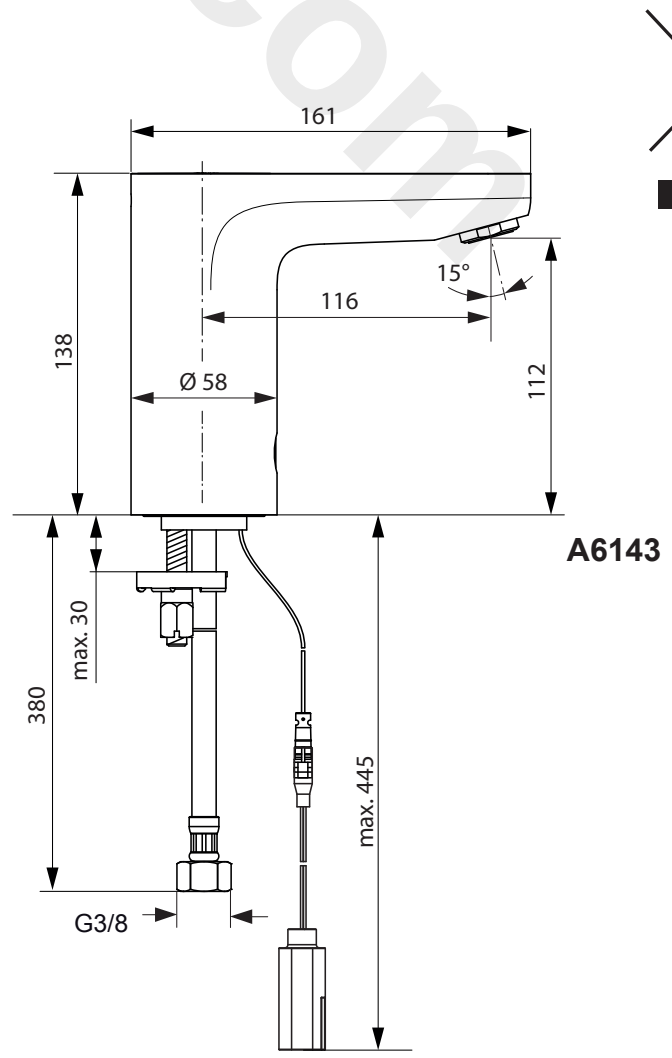

A6143

www.divaporter.com

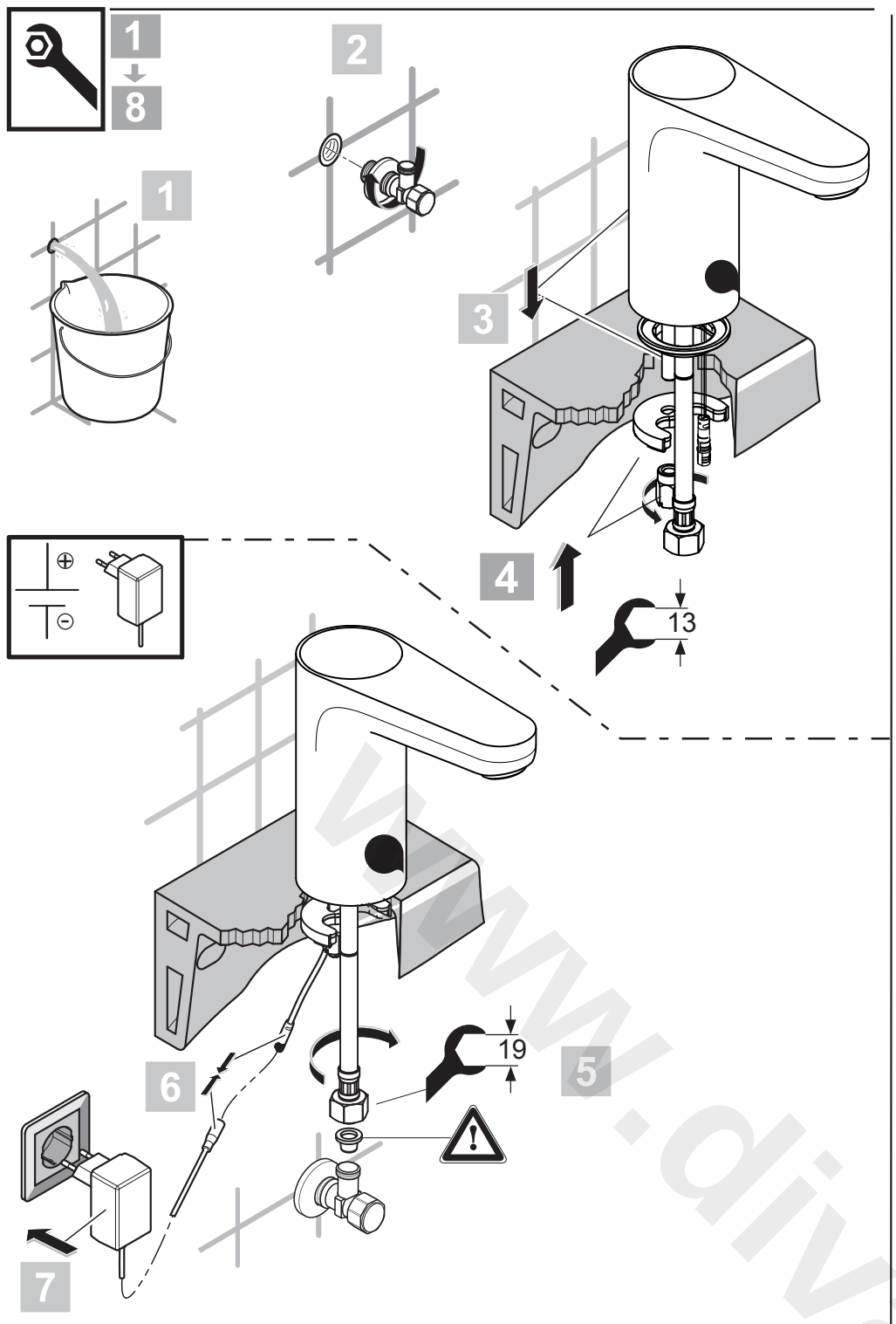

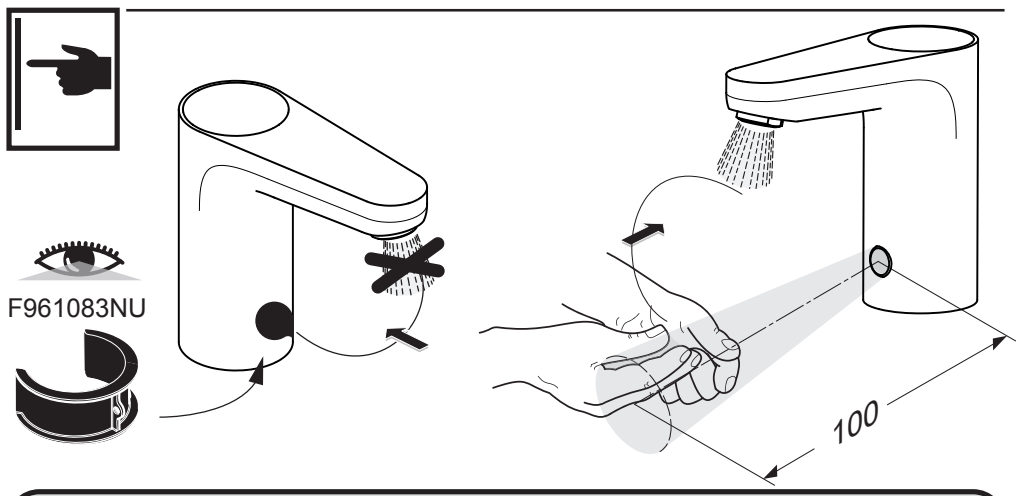

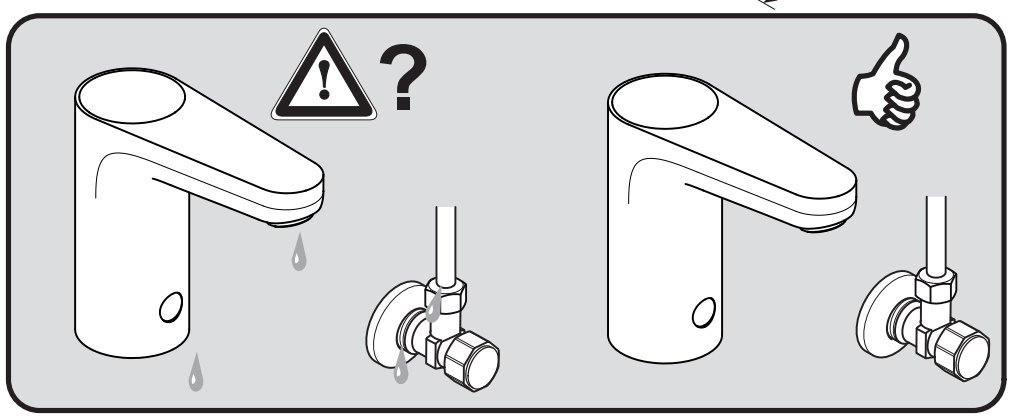

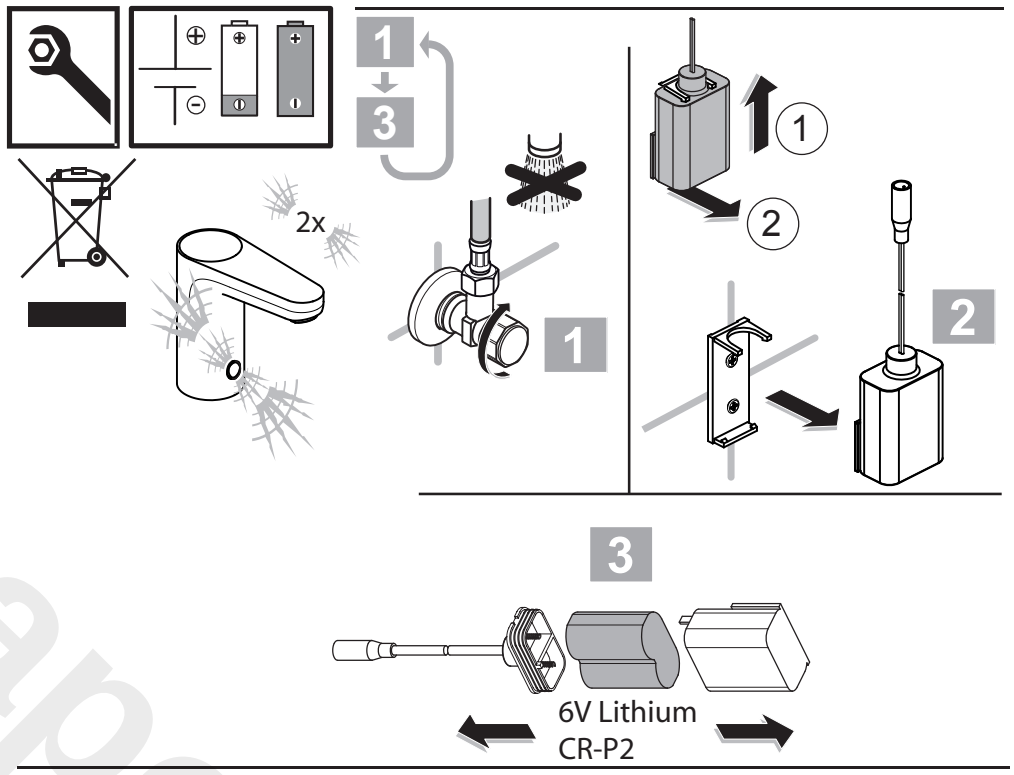

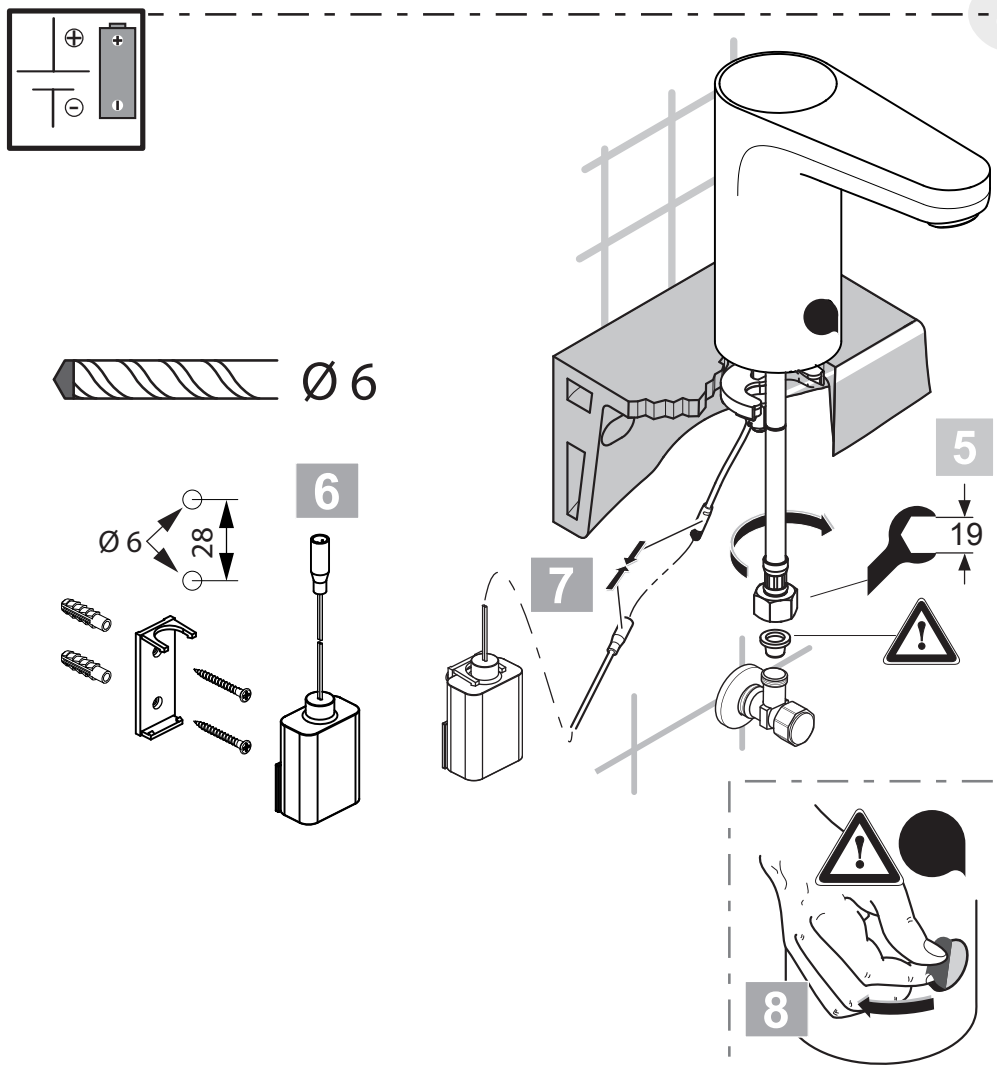

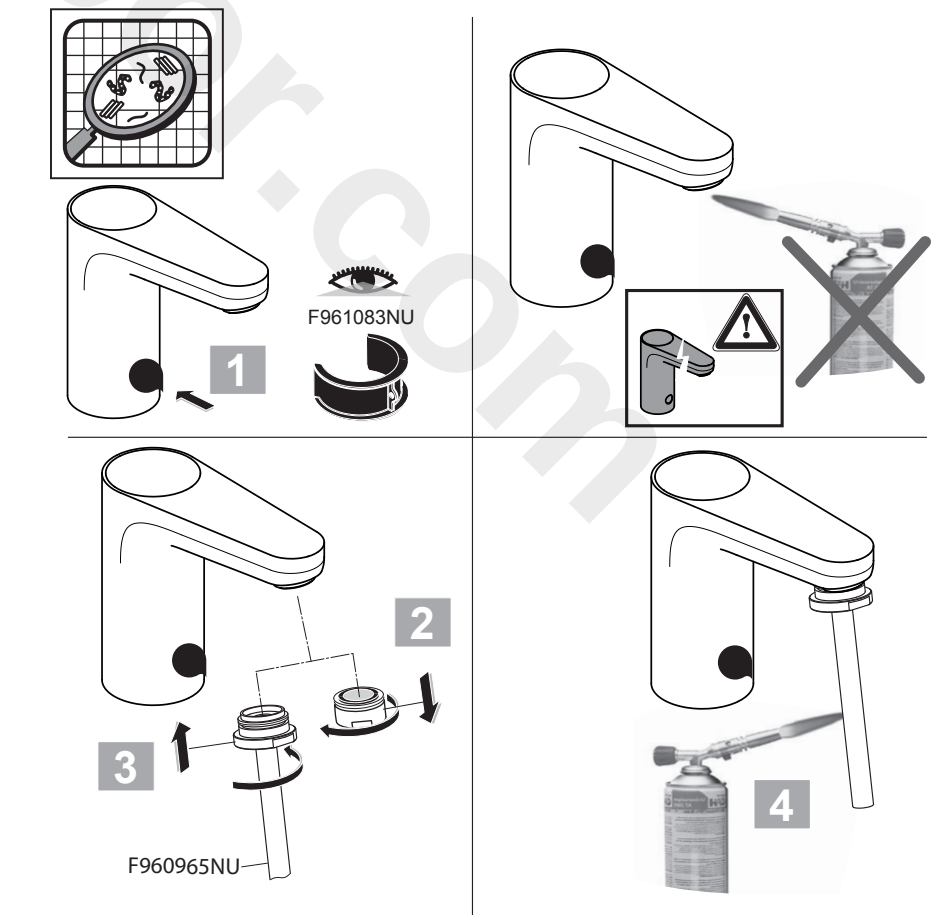

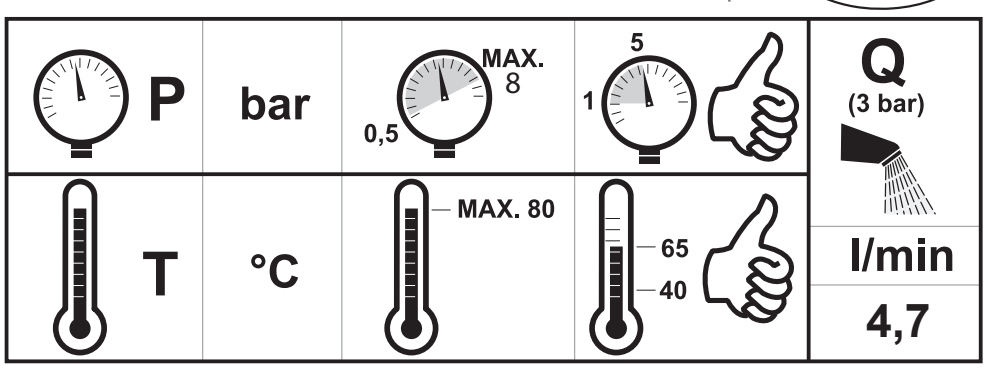

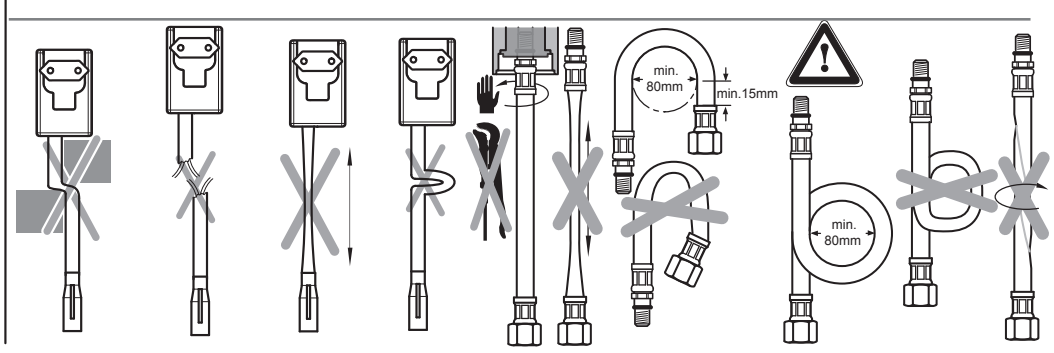

www.divapoor.com